NC6 střídavý stykač, 6~9A

1.Obecně

1.1 Certifikáty: CE, VDE, UKrSEPRO, EAC, UL;

1.2 Elektrická data: AC50/60Hz, do 690V, do 9A

1.3 Použití: dálkové zapínání a vypínání obvodů;
ochrana proti přetížení s použitím tepelných
nadproudových relé

1.4 Kategorie užití: AC-1, AC-3, AC-4;

1.5 Teplota okolí: -5°C~+40°C;

1.6 Nadmořská výška: 2000m;

1.7 Montážní kategorie: III

1.8 Montážní poloha: odchylka montážní základny
max. 30° od svislice

1.9 Norma: IEC/EN 60947-4-1

2. Typové označení

N C 6 - □ □ □ □ □

- Nevyplněno: Připojení pomocí šroubové svorky
  K: Solder Pin koncové spínače pro přímé připojení obvodové desky
- Počet kontaktů:
  10: 3N/O Hlavní kontakty, 1N/O Pomocný kontakt
  01: 3N/O Hlavní kontakt, 1N/O Pomocný kontakt
  04: 4N/O Hlavní kontakty
  08: 2N/O+2N/C Hlavní kontakty
- Jmenovitý pracovní proud (AC-3, 380V)
- Pořadové číslo řady
- Střídavý stykač
- Kód výrobce

D

3. Technické údaje

3.1 Stykač

★ 3P stykač se střídavou cívkou AC

Produkt / Model			NC6-06	NC6-06-K	NC6-09	NC6-09-K
Jmenovitý pracovní proud (A)	AC-1		20		20	
Jmenovitý pracovní proud (A)	AC-3/AC-4	380/400V	6		9	
		660/690V	3.8		5	
Max. výkon spínavého 3-fázového motoru nakrátko (AC-3)	kW (AC-3)	220/230V	1.5		2.2	
		380/400V	2.2		4	
		660/690V	3		4	
	hp	240V	2		2	
		400V	3		3	
		600V	3		3	
Četnost spínání (cyklů/h)	Elektrické	AC-3	1,200		1,200	
		AC-4	300		300	
	Mechanické		3,600		3,600	
Elektrická životnost (x 10^3 operací)		AC-3	1,200		1,200	
		AC-4	25		25	
Mechanická životnost (x 10^6 operací)			10		10	
Pojistka			RT16-16		RT16-20	

★ 4P stykač se střídavou cívkou AC

Produkt / Model			NC6-06	NC6-09
Jmenovitý pracovní proud (A)	AC-1		20	20
	AC-3/AC-4	380/400V	6	9
		660/690V	3.8	5
Max. výkon spínavého 3-fázového motoru nakrátko (AC-3)	kW (AC-3)	220V/230V/240V	1.5	2.2
		380/400V	2.2	4
		660/690V	3	4
	hp	240V	-	2
		400V	-	3
		600V	-	3
Četnost spínání (cyklů/h)	Elektrické	AC-3	1,200	1,200
		AC-4	300	300
	Mechanické		3,600	3,600
Elektrická životnost (x 10^3 operací)		AC-3	1,200	1,200
		AC-4	25	25
Mechanická životnost (x 10^6 operací)			10	10
Pojistka			RT16-16	RT16-20

3.2 Specifikace střídavé cívky

Produkty / Model		NC6-06	NC6-09
Jmenovité spínaní napětí (V)		24, 36, 48, 110, 127, 220, 230, 380, 400	
Spotřeba cívky (VA)	Přítah	30	30
	Přídrž	4.5	4.5

4. Technické informace

Model	Počet vodičů	Vodič (mm^2)	Šroub	Utahovací moment (Nm)
NC6-06	1	2.5	M3	0.5
NC6-09	1	2.5	M3	0.5

5. Příslušenství

5.1 Pomocný kontakt

Model	Pomocný kontakt		
	Sestavy kontaktů	Pracovní proud (A)	Přetížitelnost
NC6-06	NCF6-20; NCF6-02 NCF6-11; NCF6-40 NCF6-31; NCF6-22 NCF6-13; NCF6-04	10	AC-15: 380/400V/0.95A DC-13: 220/250V/0.15A
NC6-09	NCF6-20; NCF6-02 NCF6-11; NCF6-40 NCF6-31; NCF6-22 NCF6-13; NCF6-04	10	AC-15: 380/400V/0.95A DC-13: 220/250V/0.15A

5.2 Kombinace stykačů s elektronickým nadproudovým relé

Model stykače	Připojené tepelné nadproudové relé			
	Model	Jmenovitý proud (A)	Doporučená pojistka	
			aM	gG
		0.1~0.16	0.25	2
		0.16~0.25	0.5	2
		0.25~0.4	1	2
		0.4~0.63	1	2
		0.63~1	2	4
		1~1.6	2	4
		1.25~2	4	6
		1.6~2.5	4	6
		2.5~4	6	10
		4~6	8	16
		5.5~8	12	20
NC6-09	NR2-11.5	7~10	12	20
		9~13	16	25
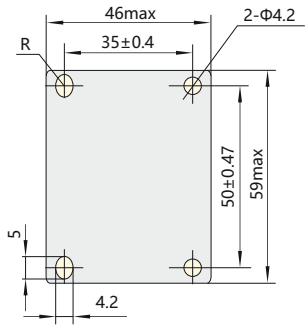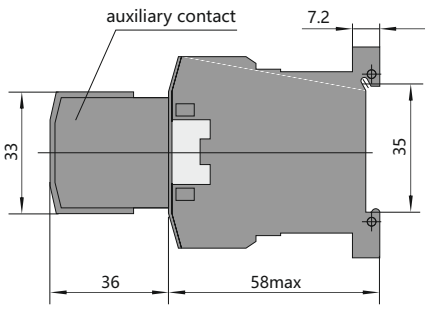
6. Celkové a montážní rozměry